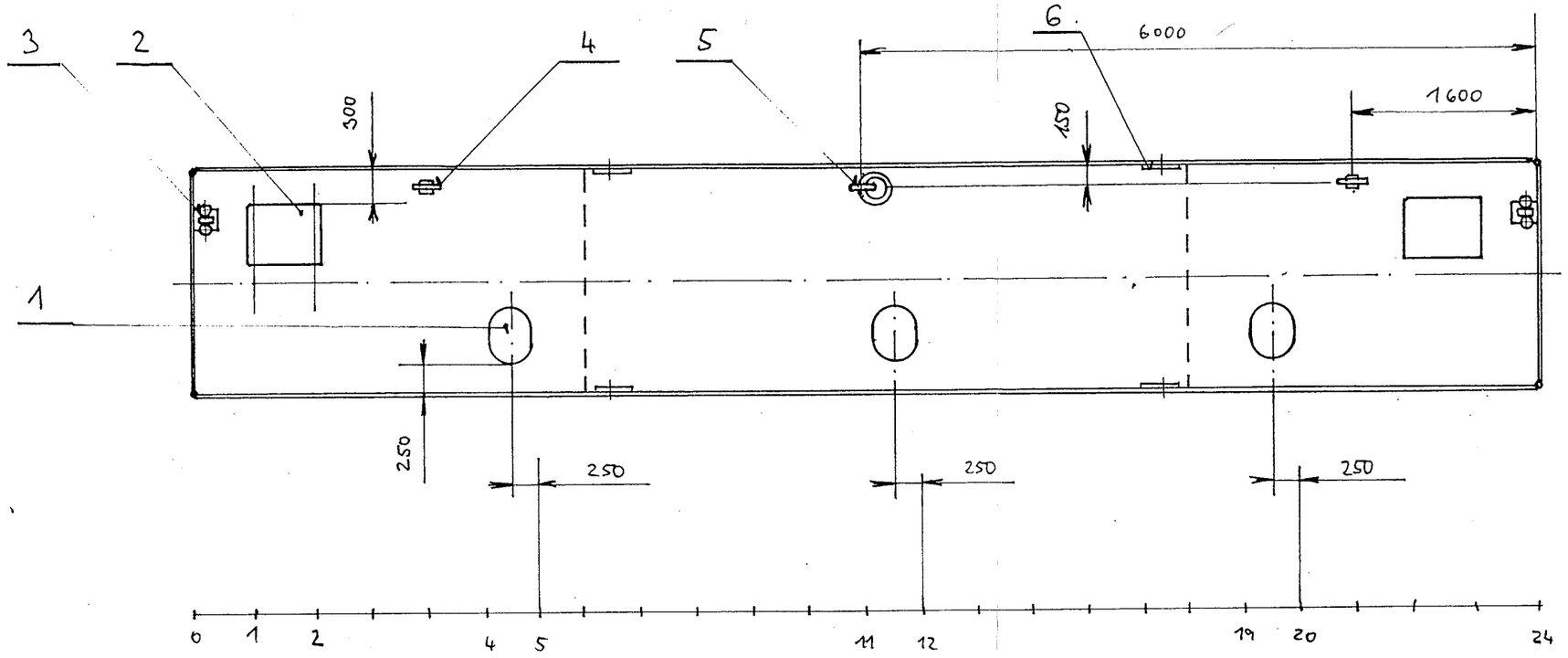

VÝŘEZ V PALUBĚ
1:10

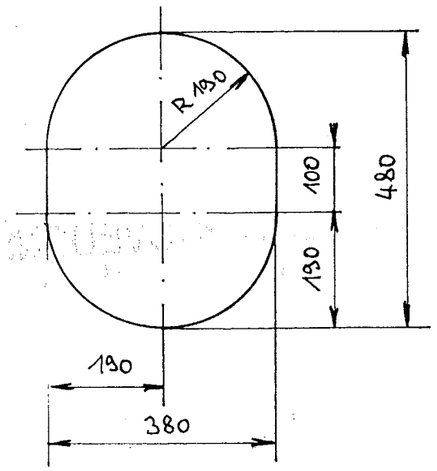

VÝKRES SKUTEČNÉHO PROVEDENÍ

1

POZNÁMKA: KRESLEN PLOVÁK LEVÝ - PRAVÝ JE ZRCADLOVÝ OBRAZ.
MATERIÁL VYDÁN PRO OBA PLOVÁKY

POS	ČSN	POČET KUSŮ	NÁZEV	JAKOST	MATERIÁL	POZNÁMKA	ČÍST HMOT
7							
6		4	VÁZACÍ OKO				
5	3 PNŘ 00-05-01-04	2	VÁZACÍ KRUH				
4	3 PNŘ 00-05-01-04	4	ROHATKA				
3	3 PNŘ 00-05-01-03	4	PRŮVLAČNICE				
2		4	KOTEVNÍ VRÁTEK				
1	4 PNŘ 00-05-01-01	6	PRŮLEZ 400×500				

MĚŘÍTKO 1:50 1:10

KRESLIL: [signature]

DATUM: 16.4.98

PALUBNÍ VYBAVENÍ

NOVÁ ŘÍŠE
3 NŘ 00
POČET LISTŮ 9 LIST 7